Correo: ventas@ingmec.cl
Web: www.ingmec.cl
Fono: +56967291407

Sistema Diálisis Automático

Cod. 3009003

Descripción

Sistema que permite mantener calidad del combustible a través de recirculación y paso por filtros micrónicos con separador de agua. Mantendrán limpieza del combustible en óptimas condiciones para consumo.

Características

Código Limpieza (ISO 4406):	Mínimo obtenido 18/16/13
Equipamiento:	
Bombas:	Flujo de 80 [lt/min] Grado IP 55
Filtros:	Micrónicos con separador de agua Elementos 2 micras Uso exterior
Estructura:	Metálica acero A36 Techumbre con plancha prepintada 0.8 [mm]
Cañerías:	Acero A53 SCh 40 1" según requerimientos DS 160.
Tableros:	Tablero de fuerza y control independientes Cumplimiento RIC 2, RIC 4 y RIC 7 Grado IP 66
Operación:	Manual / Automática Modificaciones de operación según requerimientos del cliente.
Instalación:	Anclaje a piso y conexión a tanques por flexibles o cañerías según requerimientos DS 160.
Características de montaje:	Prueba de hermeticidad ASME B31.3
Programación:	Activación periódica de diálisis automática según requerimientos del cliente.

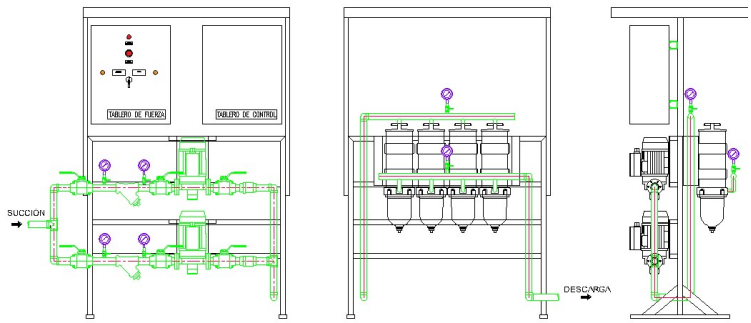

Modelos y Características

	Básico	Medio	Full
Operación Manual	✓		✓
Operación Manual / Automática		✓	✓
Bomba de trasvasije principal	✓	✓	✓
Bomba trasvasije de respaldo		✓	✓
Alarma de nivel alto alto para tanques – Protección Sobrellenado		✓	✓
Sensor capacitivo y visor de nivel de combustible en pantalla			✓
HMI Operación			✓
Alarma de cambio de elementos filtro micrónico			✓
Válvulas electroactuadas control de carga			✓

Imágenes



Img. 1: Vista General Equipo en Terreno.



Img. 2: Tableros de fuerza y control.



Img. 3: Vista filtros micrónicos.

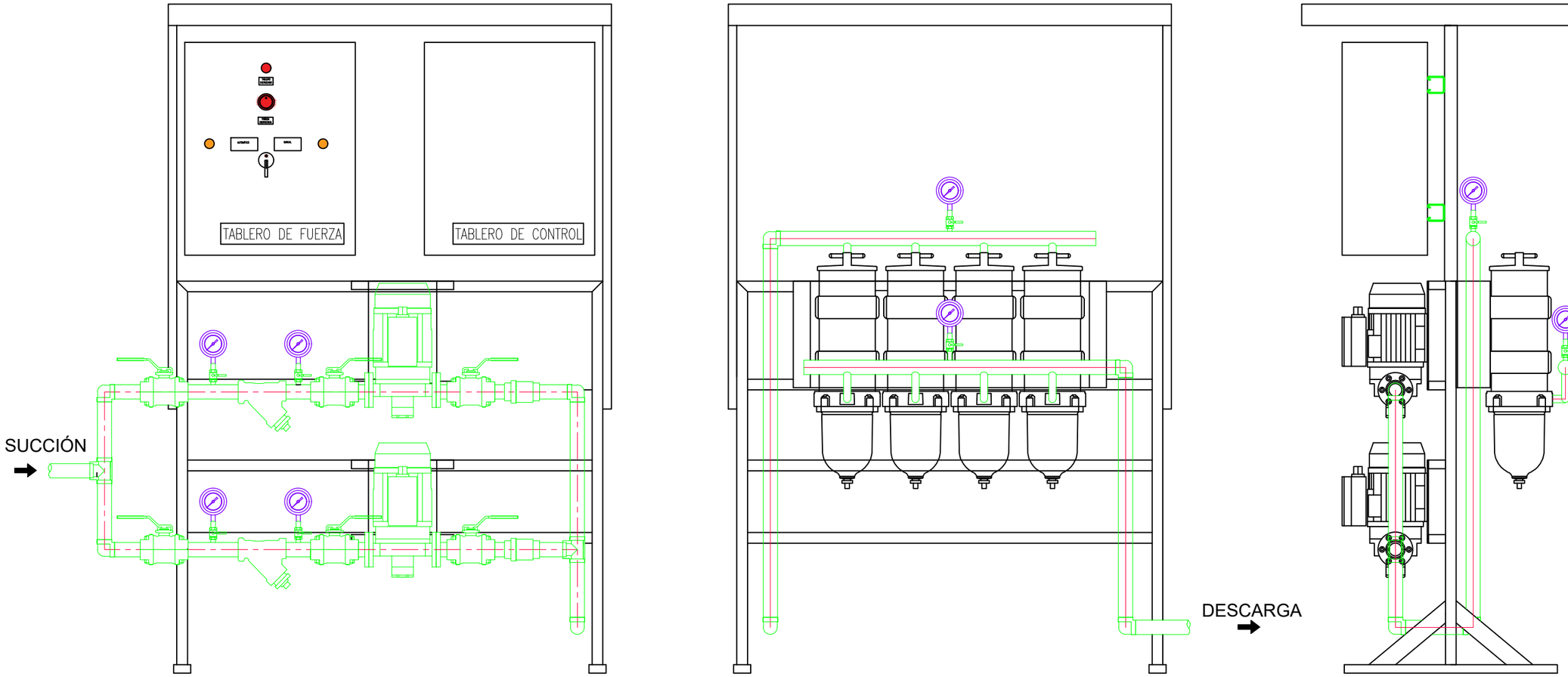

N°	EQUIPO	FUNCIÓN
1	BOMBA	TRASVASIJE CON ALTERNANCIA
2	FILTRO	MICROFILTRADO Y RECIRCULAICÓN. CON ELEMENTOS DE 2 A 10 MICRAS SEGÚN SE REQUIERA Y ABSORCIÓN DE AGUA EN COMBUSTIBLE
3	TABLERO FUERZA	ALIMENTACIÓN ELECTRICA BOMBAS. CUMPLE REQUERIMIENTOS RIC 2
5	TABLERO CONTROL	AUTOMATIZACIÓN ACCIONAMIENTO PROGRAMABLE DE BOMBAS E INCORPORACIÓN DE SENSORES SEGÚN SE REQUIERA

INGMEC
EXPERTOS EN COMBUSTIBLE

REV.	FECHA	PLANO PROCEDENCIA	DIBUJO	APROBO

PROYECTO:
SISTEMA DE DIÁLISIS AUTOMÁTICO
SUCCIÓN Y DESCARGA HACIA TANQUE COMBUSTIBLE

ESCALA:	PLANO N°	REVISION	LAMINA N°
INDICADAS	IM-OE_ST-FT-06	REV B	1/1

	NOMBRE	FIRMA	FECHA
DIBUJO:	Julio Esparza H		22-05-2023
PROYECTO:	Julio Esparza H		22-05-2023
CALCULO:	-		-
APROBO:	Julio Esparza A		22-05-2023

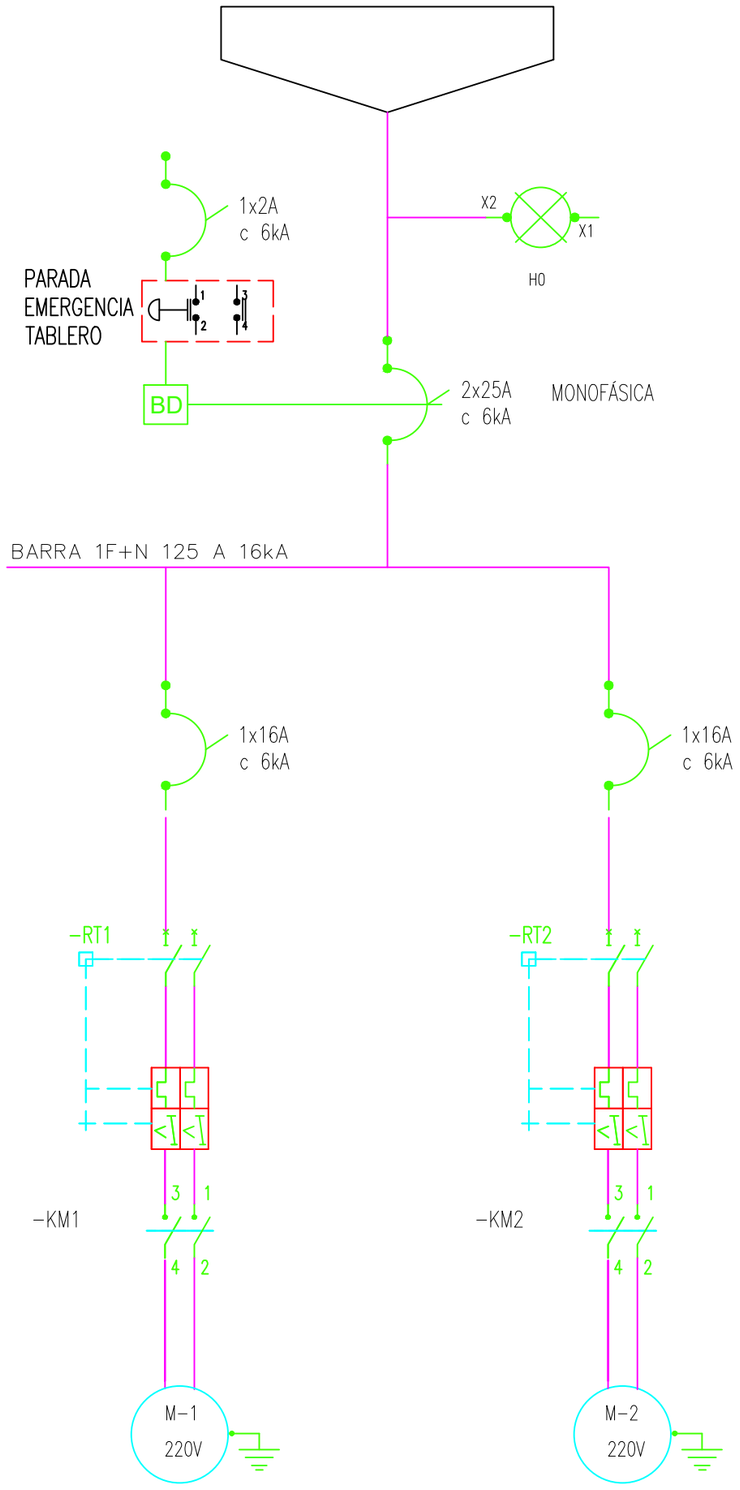

CUADRO DE CARGAS FUERZA

DESIGNACION TABLERO.	N° CIRCUITO.	PROTECCIONES			POTENCIA		CORRIENTE (A)	PARTIDA	CANALIZACION		SERVICIO
		DISY.	DIFERENCIAL	TERM.	HP	KW	FASE		CONDUCTORES mm2	DUCTOS	
TABLERO DE FUERZA BOMBAS	1	1X2A	——	——	——	——	——	——	2x2.5 Libre Halógeno	——	PARADA EMERGENCIA
	2	1X16A	——	1-12A	0.5	0.35	3	DIRECTA	2x4 Libre Halógeno	C.A.G. 20	BOMBA DE INYECCION
	3	1X16A	——	1-12A	0.5	0.35	3	DIRECTA	2x4 Libre Halógeno	C.A.G. 20	BOMBA DE INYECCION
	TOTAL	——	——	——	——	0.7	6		——		

INGMEC
EXPERTOS EN COMBUSTIBLE

REV.	FECHA	PLANO PROCEDENCIA	DIBUJO	APROBO

PROYECTO:
SISTEMA DE DIÁLISIS AUTOMÁTICO
SUCCIÓN Y DESCARGA HACIA TANQUE COMBUSTIBLE

ESCALA:	PLANO N°	REVISION	LAMINA N°
INDICADAS	IM-OE_ST-FT-06	REV B	1/1

	NOMBRE	FIRMA	FECHA
DIBUJO:	Julio Esparza H		22-05-2023
PROYECTO:	Julio Esparza H		22-05-2023
CALCULO:	-		-
APROBO:	Julio Esparza A		22-05-2023

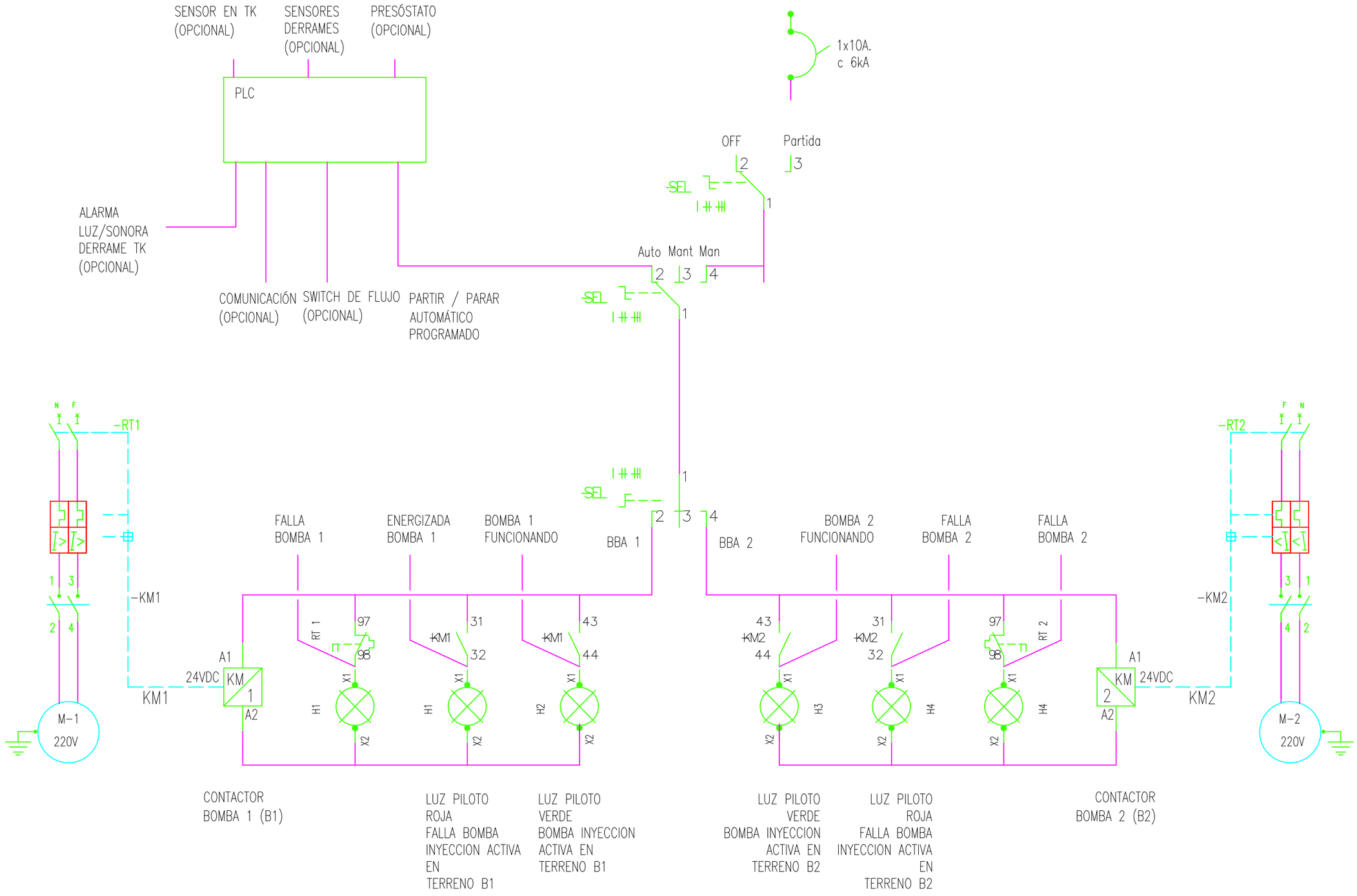

INGMEC
EXPERTOS EN COMBUSTIBLE

REV.	FECHA	PLANO PROCEDENCIA	DIBUJO	APROBO

PROYECTO:
SISTEMA DE DIÁLISIS AUTOMÁTICO
SUCCIÓN Y DESCARGA HACIA TANQUE COMBUSTIBLE

ESCALA:	PLANO N°	REVISION	LAMINA N°
INDICADAS	IM-OE_ST-FT-06	REV B	1/1

	NOMBRE	FIRMA	FECHA
DIBUJO:	Julio Esparza H		22-05-2023
PROYECTO:	Julio Esparza H		22-05-2023
CALCULO:	-		-
APROBO:	Julio Esparza A		22-05-2023